ＮＫ工法構造仕様書

項目	名称	仕様		品種等	規格等	強度性能
木構造	土台・大引	おうしゅうあかまつ 又はべいまつ 注入ＡＱ材	105×105	集成材	ＪＡＳ	E105-F300以上 対称異等級構成集成材
	通柱・管柱・小屋束	おうしゅうあかまつ 又はスプルース 又はべいまつ	105×105	集成材	ＪＡＳ	E95-F315以上 同一等級構成集成材
	梁・母屋・棟木	おうしゅうあかまつ 又はスプルース 又はべいまつ	105×105～	集成材	ＪＡＳ	E105-F300以上 対称異等級構成集成材
	垂木	SPF	2×4	構造用製材	ＪＡＳ	甲種二級
	床下地	針葉樹又はOSB	24㎜	構造用合板又は構造用パネル	ＪＡＳ	特類2級
	屋根下地	針葉樹又はＯＳＢ	12㎜	構造用合板又は構造用パネル	ＪＡＳ	
	耐力壁・外壁下地	ＳＴＰⅡ又はOSB	9㎜	パーティクルボード 又はOSB	ＪＡＳ及び 大臣認定(個別認定品)	
	火打梁	鋼製		ビス止めタイプ	(財)建材試験センター	
	アンカーボルト	M12,M16			Ｚマーク金物同等	
接合金物	１階柱脚　NK-1	(HP-10)　素材：SS400級 (HP-15)　溶解亜鉛メッキ又は 電気亜鉛メッキJISH8610		ＮＫ工法金物		
	１階柱脚　MPL2					
	柱脚、柱頭NKSP10					
	柱脚、柱頭NKSP15					
	梁受金物NK40(N1000)					
	梁受金物NK50(N1450)					
	梁受金物NK30(N2000)					
	防蟻・防腐処理	土台下面から高さ１ｍの範囲を木材保存協会認定の薬剤による現場処理			Ｚマーク金物同等	

※全てＦ☆☆☆☆
※構造計算では、等級の弱い材で検討しており、実施工で使用する材は、構造計算での等級以上の材を使用致します。

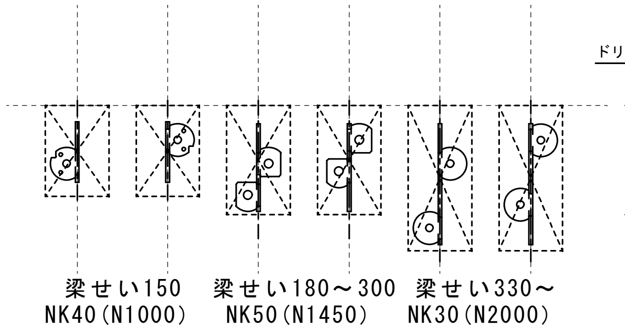
梁せい150
NK40(N1000)
梁せい180～300
NK50(N1450)
梁せい330～
NK30(N2000)

梁金物断面図

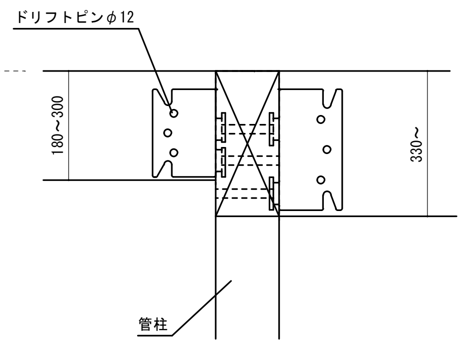
ドリフトピンφ12
180～300
330～
管柱

梁金物納図（梁側に金物接合）

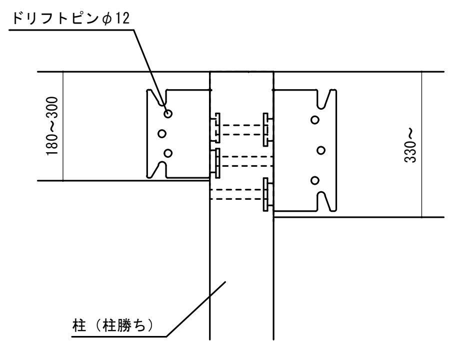
ドリフトピンφ12
180～300
330～
柱（柱勝ち）

梁金物納図（柱に金物接合）

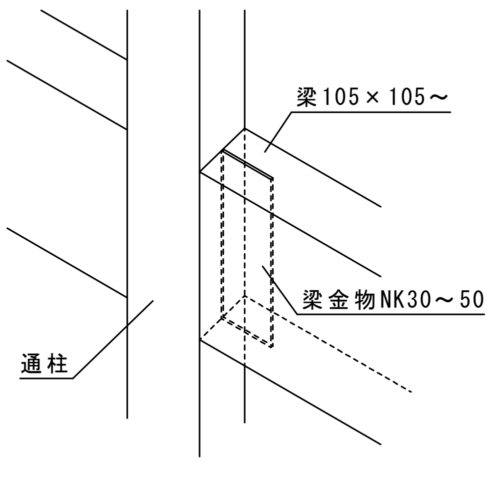
梁105×105～
梁金物NK30～50
通柱

梁金物納図（通柱に金物接合）

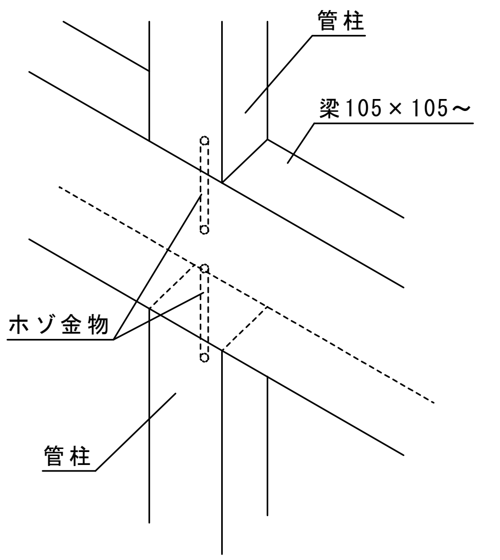
管柱
梁105×105～
ホゾ金物
管柱

ホゾ金物納図（梁に上下管柱を金物接合）

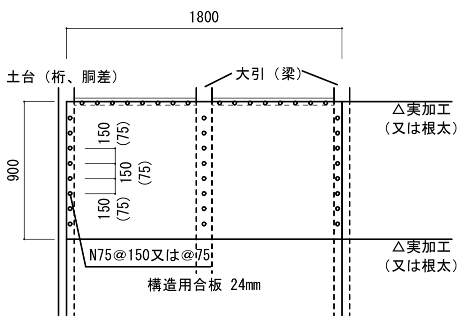
1800
土台（桁、胴差）
大引（梁）
△実加工
（又は根太）
900
150
(75)
150
(75)
150
(75)
N75＠150又は＠75
△実加工
（又は根太）
構造用合板 24㎜

床仕様

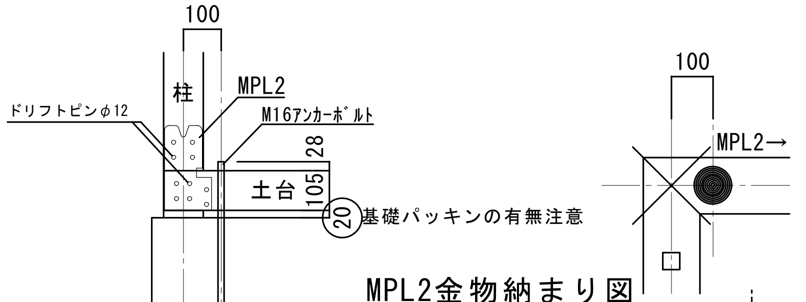
100
柱
MPL2
ドリフトピンφ12
M16ｱﾝｶｰﾎﾞﾙﾄ
28
土台
105
20
基礎パッキンの有無注意
100
MPL2→

MPL2金物納まり図

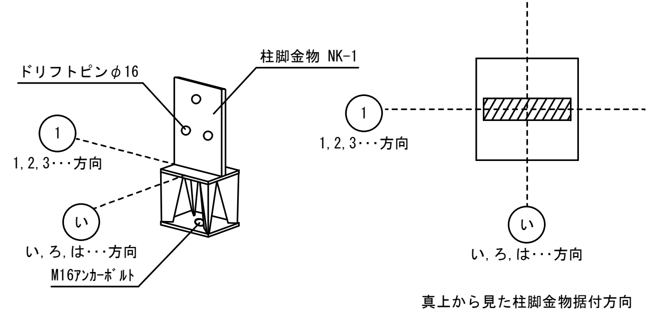
ドリフトピンφ16
柱脚金物 NK-1
1
1,2,3・・・方向
い
い,ろ,は・・・方向
M16ｱﾝｶｰﾎﾞﾙﾄ
1
1,2,3・・・方向
い
い,ろ,は・・・方向

真上から見た柱脚金物据付方向

NK-1金物納まり図

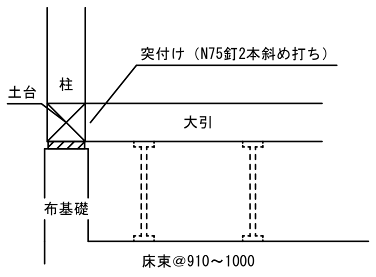
突付け（N75釘2本斜め打ち）
土台
柱
大引
布基礎
床束＠910～1000

土台/大引　取合

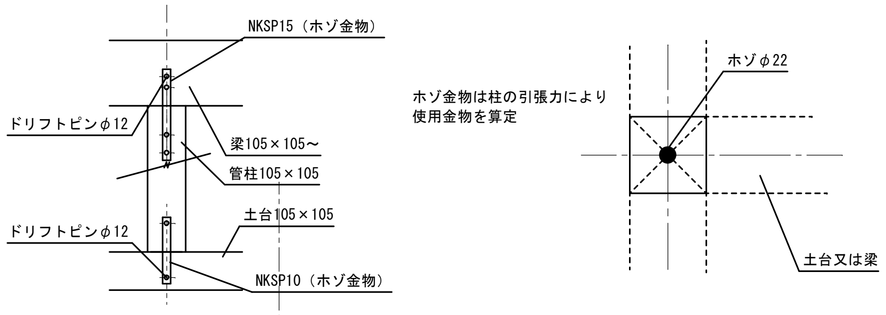
NKSP15（ホゾ金物）
ドリフトピンφ12
梁105×105～
管柱105×105
土台105×105
ドリフトピンφ12
NKSP10（ホゾ金物）
ホゾφ22
土台又は梁

ホゾ金物は柱の引張力により
使用金物を算定

ホゾ金物納図

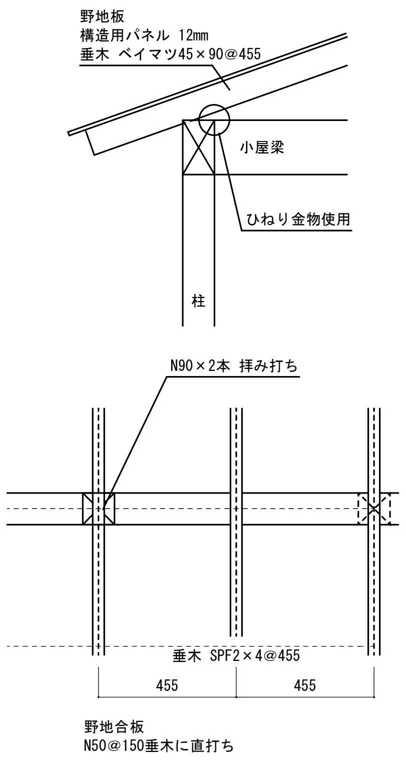
野地板
構造用パネル 12㎜
垂木 ベイマツ45×90＠455
小屋梁
ひねり金物使用
柱
N90×2本 拝み打ち
垂木 SPF2×4＠455
455
455
野地合板
N50＠150垂木に直打ち

屋根詳細図

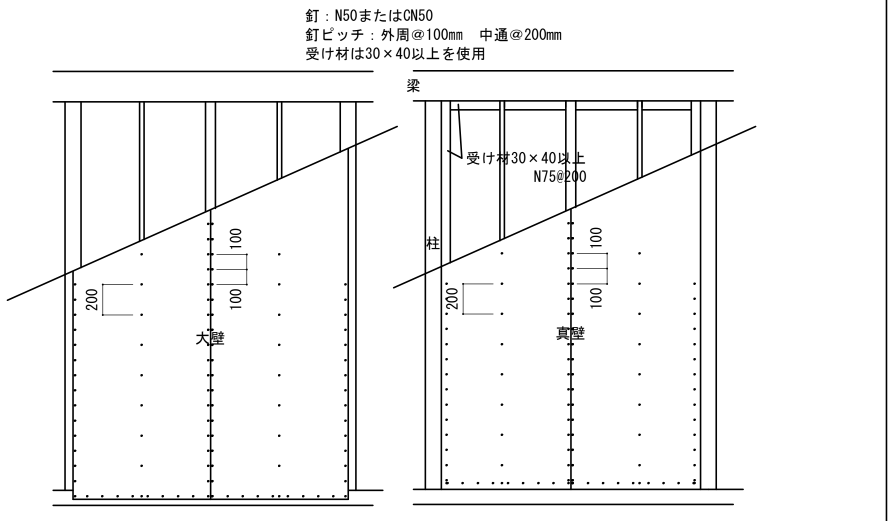
釘：N50またはCN50
釘ピッチ：外周＠100㎜　中通＠200㎜
受け材は30×40以上を使用
梁
受け材30×40以上
N75@200
柱
200
100
100
大壁
200
100
100
真壁

面材仕様

設計 株式会社　ジョインウッド 〒669-2465 兵庫県篠山市栗栖野27-1 TEL 079-595-1517　FAX 079-595-1518	㈱ジョインウッド　一級建築士事務所 兵庫県知事登録　第01A01992号 大臣登録　第211288号 一級建築士　波多野　隆之	工事名 〇〇建設　〇〇邸新築工事	御 承 認	管理者 日付	設計者 日付	担当者 日付	図面名 ＮＫ工法構造仕様書	縮尺	日付 20XX/〇〇/〇〇